Barrière de sécurité bois-métal **T22 4MS2 SPM**

SÉCURITÉ ROUTIÈRE



T22 4MS2 SPM



- **N2 W4, support tous les 2.00 m**
- **ASI A**
- **Essais de choc sur la glissière équipée d'un Système de Protection Motocycliste**

CE

PEFC 10-31-2216

ISO 9001 DEKRA

tertu® ÉQUIPEMENTS

Barrière de sécurité bois-métal **T22 4MS2 SPM**

Conditions d'essais

Glissière avec Système de Protection Motocycliste ayant subi 2 essais de choc (TB11 et TB32) selon la NF EN 1317-2
Testée en bord de vide à 50 cm du nu avant *(voir coupe ci-dessous)*

Niveau de retenue	Critères relatifs aux essais de choc				Energie cinétique	Niveau d'utilisation recommandé
	Essai	Vitesse d'impact	Angle d'impact	Masse totale véhicule		
N2	TB 32	110 km/h	20°	1500 kg	81,9 kJ	Retenue normale
N2	TB 11	100 km/h	20°	900 kg	40,6 kJ	Retenue normale

Modèle	Largeur de fonctionnement normalisée (Wn)	Déflexion dynamique normalisée (Dn)	Niveau de sévérité (ASI)	Longueur minimale recommandée et extrémités (ml)
T22 4MS2 SPM	W4 (1.30 m)	1.30 m	A (≤ 1.0)	60 ml + (2*4 ml)

Caractéristiques techniques

- Demi-rondin diamètre 22 cm, longueur 4.00 m, renforcé par un fer en U pré-monté à l'arrière de la lisse
- Supports métalliques C100 espacés tous les 2 m, avec écarteur en bois de 18 cm de diamètre
- Ecran Système de Protection Motocycliste de 4.32 m - hauteur 0.37m
- Bois traité en autoclave sans chrome ni arsenic*
  *(*hors gamme Essentiel - sans traitement)*

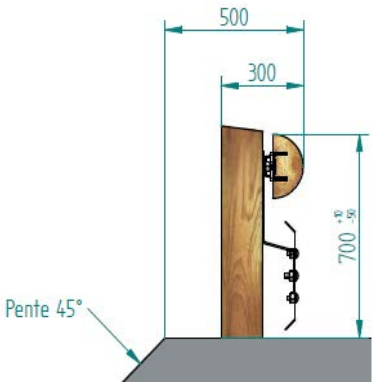

Principe de montage

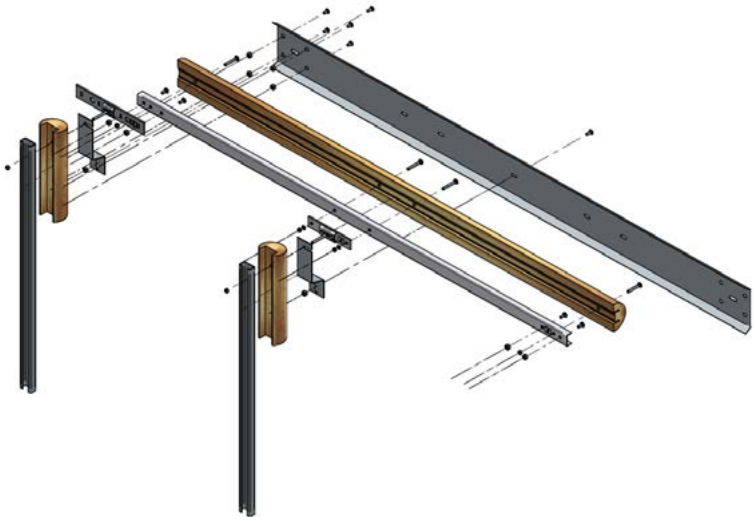

Certificats

- Toutes nos barrières de sécurité font l'objet d'une certification CE en conformité avec la norme NF EN 1317 1-2-5
- T22 4MS2 SPM : CE n°1826-CPR-06-DR14
- Organisme certificateur : Ascquer

CE

Crédits photos et conception : Tertu SAS

1 route de Tertu - 61160 Villedieu-Lès-Bailleul - FRANCE
Tél. : 02 33 36 11 02 - **tertu.com**

tertu ÉQUIPEMENTS